MEDIDOR DE VAZÃO ULTRASSÔNICO VENUSONIC

O medidor de vazão ultrassônico Venusonic é instalado sem a interrupção do fornecimento de água utilizando um ou dois pares de sensores ultrassônico diretamente na parede da tubulação por meio de uma cinta que a envolve e que posiciona os sensores. Também é possível a retirada dos sensores em caso de necessidade de manutenção. Essa solução é recomendada para tubulações com diâmetros de 100 a 3000 mm.

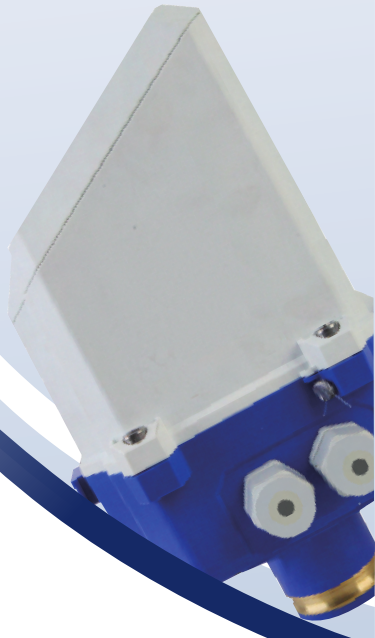

MEDIDOR DE VAZÃO ULTRASSÔNICO VENUSONICO

O Venusonico é amplamente utilizado na indústria de petróleo, indústria química, energia elétricaestação de água e instalações de abastecimento de água / drenagem, especialmente para campos industriais sem ambiente de fornecimento de energia.

RECURSOS

- Diâmetro nominal: DN100~DN2000.
- Diâmetro nominal: DN100~DN2000.
- Projeto mecânico integrado com classe de proteção IP68
- Montagem em qualquer posição de instalação sem parada de fluxo
- Alimentado por bateria, com vida útil superior a 10 anos (ciclo de medição 1s)
- Ideal para circunstâncias difíceis sem fonte de alimentação
- Opcional com transdutor de canal único ou multicanal
- Interface de comunicação: Interface fotoeletrônica RS-485 (4-20)mA+HART.

DIMENSÕES

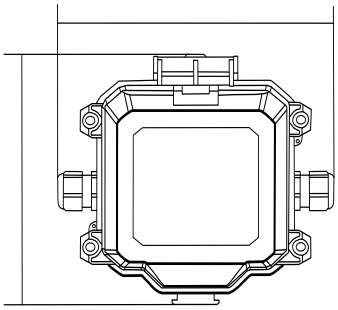

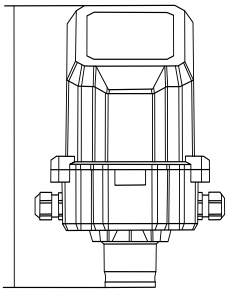

AVS IMPORTAÇÃO E EXPORTAÇÃO LTDA.

CNPJ 02.786.562/0001-38
(61) 3322-9987 E (61) 3321-4819

TRECHO 05 CONJUNTO 04
LOTES, 7/8 POLO JK
SANTA MARIA BRASILIA - DF

CARACTERÍSTICAS TÉCNICAS

Número de canais sonicos	2/4 canais (selecionáveis)
Diâmetro nominal (mm)	DN100~DN2000
Precisão	Classe 0,5
Média	Água ou outros fluidos homogêneos em fluxo total na tubulação
Material de tubo adaptável	Material como aço, ferro fundido, cimento, PE e PVC etc, cuja tubulação pode ser perfurada para montagem
Taxa de Fluxo Adaptável	0m/s ~ 12m/s
Medidor de temperatura do liquido	Versão de temperatura normal: 0ºC ~ 50ºC, Versão de alta temperatura: 0ºC ~ 130ºC
Capacidade máxima de suporte de pressão do transdutor	<= 2MPa
Tipo de transdutor	Inserção
Ambiente Climático	Temperatura: -10 ºC ~ +45ºC; Humidade relativa: <=85% (para ambientes especiais, especifique no pedido)
Operação	Chave de indução magnética
Mostrador	LCD, 9 caracteres digitais + prompts (altura da palavra: 8,5 mm)
Valores exibidos	Vazão instantânea(m^3/h), Vazão acumulada(m^3), Tempo de funcionamento efetivo acumulado(h), Data(Ano/Mês/Data), Hora(Hora/Minuto/Segundo) Indicação de força do sinal, energia da bateria, direção do fluxo, etc.
Faixa de Exibição	Vazão acumulada: -199999999m^3 ~ 199999999m^3 Vazão instantânea: -9999999,9m^3/h ~ +9999999,9m^3/h
Interface Fotoelétrica	Baud rate 2400bps, protocolo EN13757
RS-485	Taxa de transmissão: 2400bps, 4800bps, 9600bps selecionável, padrão: 2400bps, distância de transmissão <=1200m, protocolo EN13757, protocolo Huizhong, protocolo Modbus selecionável, padrão: protocolo Huizhong
(4-20)mA+HART	Saída: Saída passiva, tensão de alimentação: DC (18 ~30) V, carga elétrica: (250 ~ 500)
Armazenamento (EEPROM)	Armazenamento por EEPROM de vazão cumulativa e tempo de funcionamento efetivo. (Os dados podem ser salvos por um período de 100 anos após a falha de energia) Armazenamento automático do histórico mensal de vazão acumulada e tempo de funcionamento efetivo dos últimos 24 meses
Ciclo de Medição	1 segundo
Fonte de energia	Bateria DC3.6V (Uma bateria carga funciona continuamente por 10 anos
Consumo de energia	<0,4mW
Classe de proteção	IP68